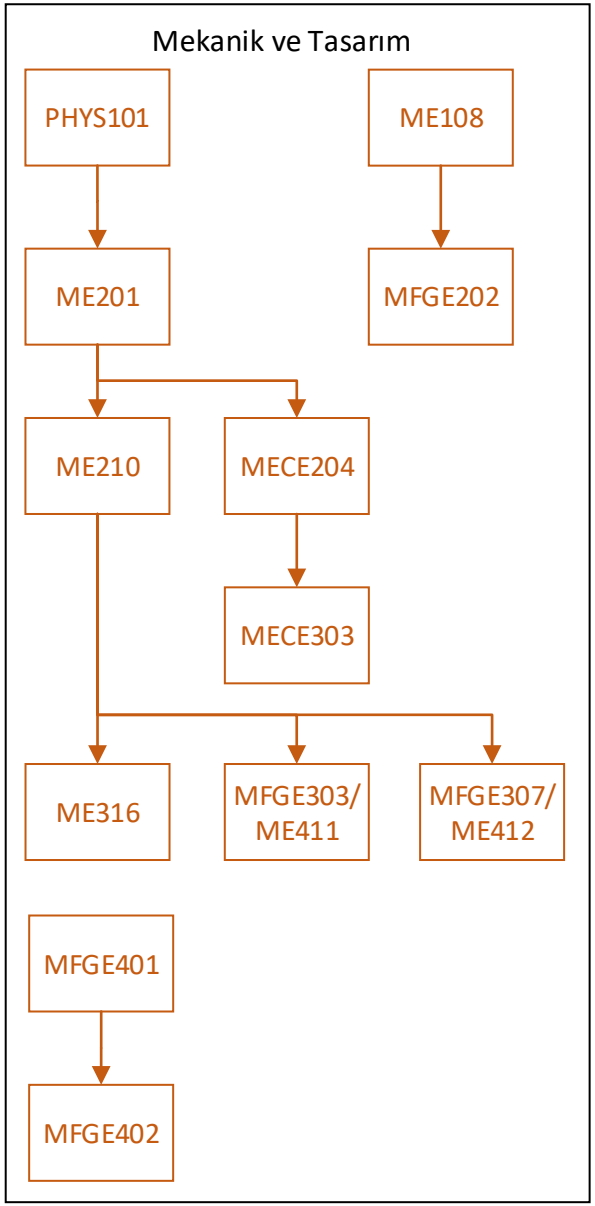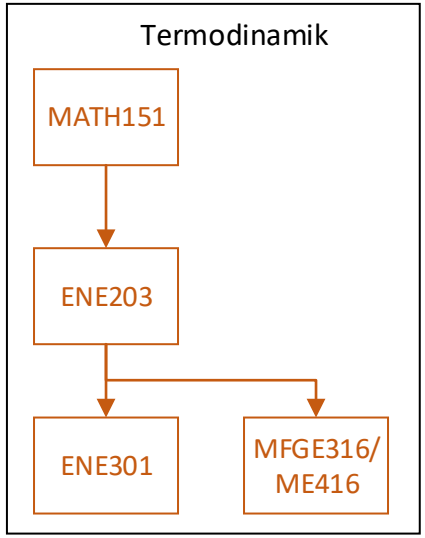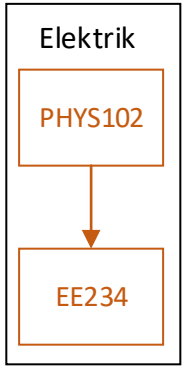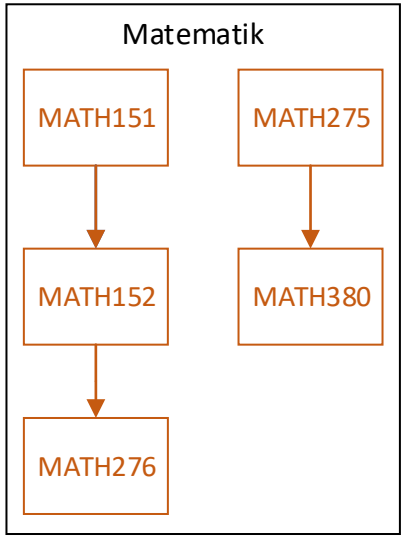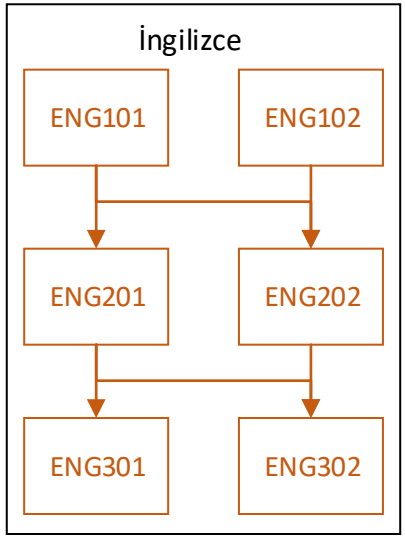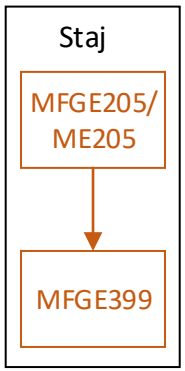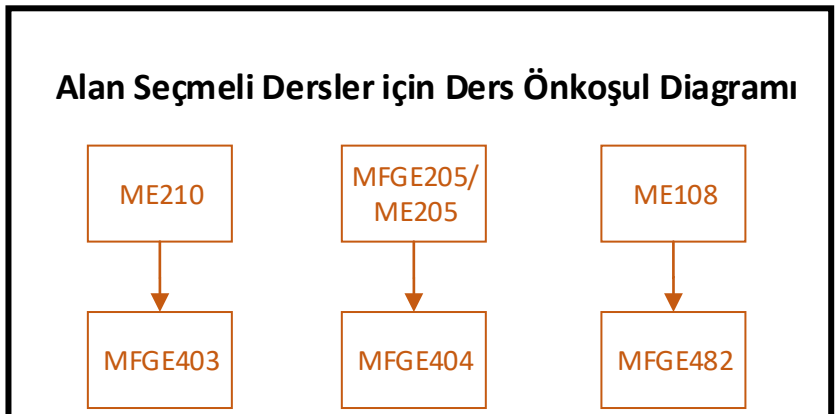İmalat Mühendisliği Bölümü, Alanlara Göre Ders Ön Koşul Diagramı